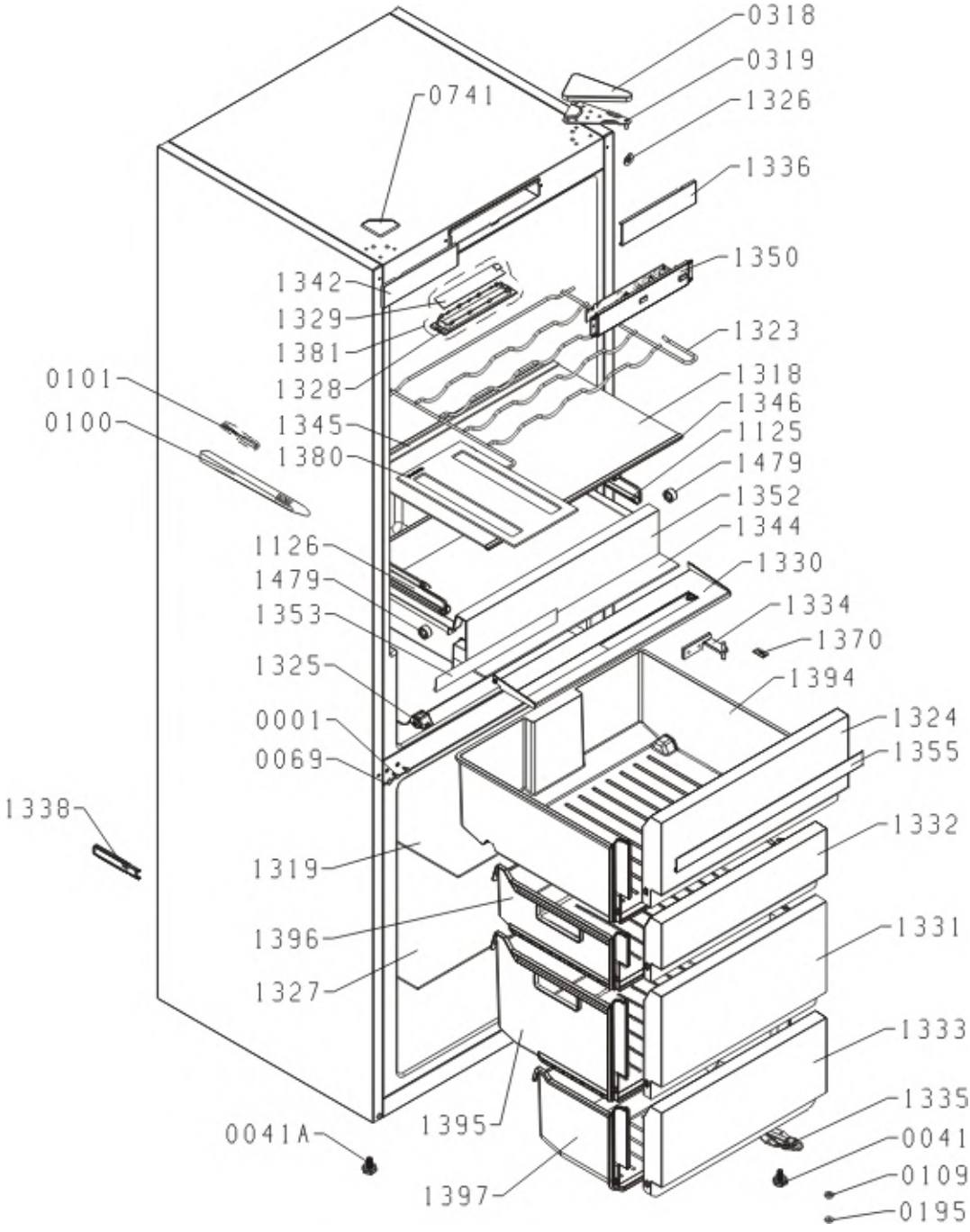
0318
0319
0741
1326
1336
1350
1342
1329
1381
1323
0101
1328
1318
1346
0100
1345
1125
1380
1479
1352
1344
1126
1330
1479
1334
1353
1370
1325
1394
0001
1324
0069
1355
1338
1332
1319
1396
1331
1327
1333
1335
0041A
1395
0041
0109
1397
0195

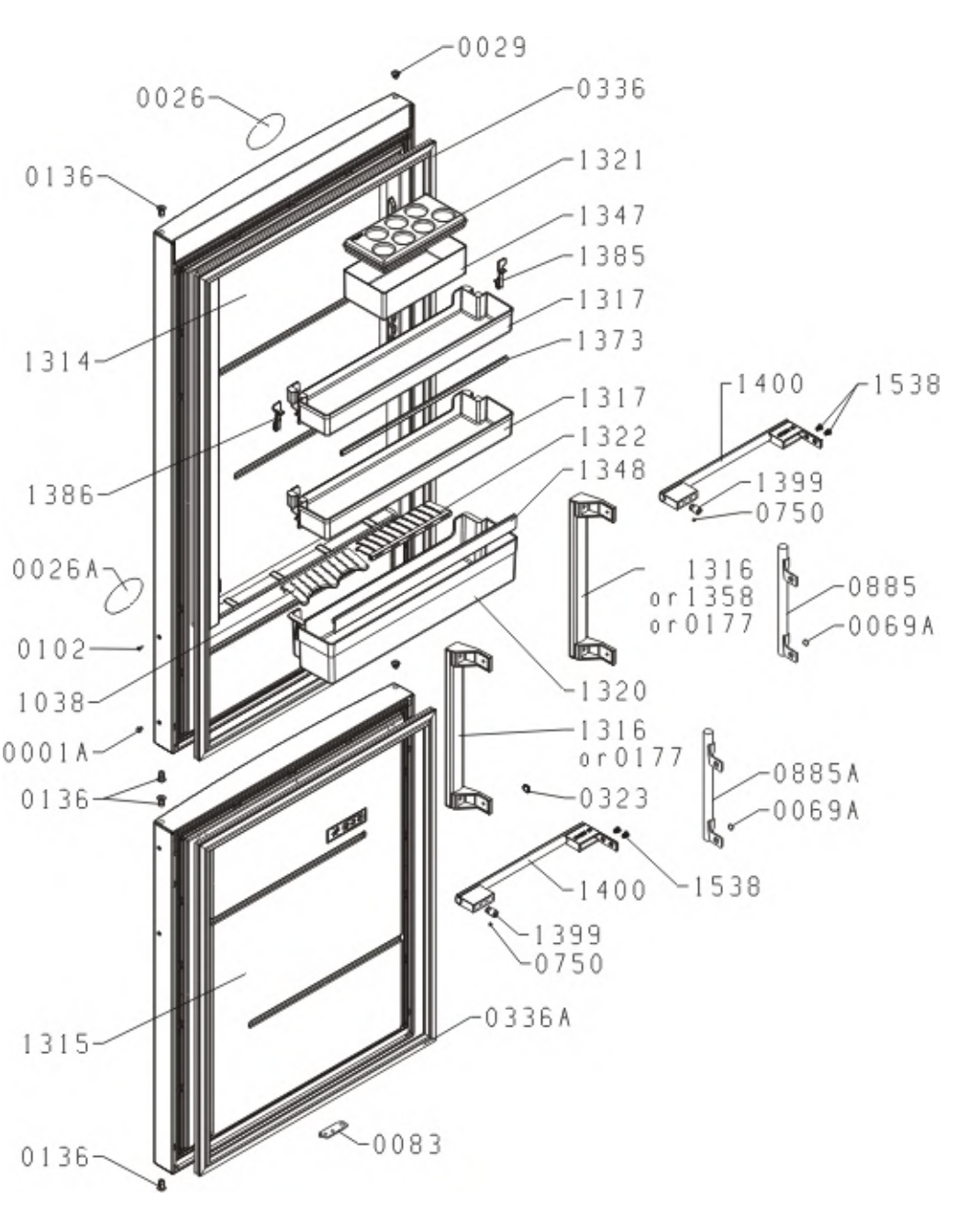
0029
0026
0336
0136
1321
1347
1385
1317
1314
1373
1400
1538
1317
1322
1386
1348
1399
0750
0026A
1316
or 1358
or 0177
0885
0069A
0102
1038
1320
0001A
1316
or 0177
0885A
0136
0323
0069A
1400
1538
1399
0750
1315
0336A
0083
0136

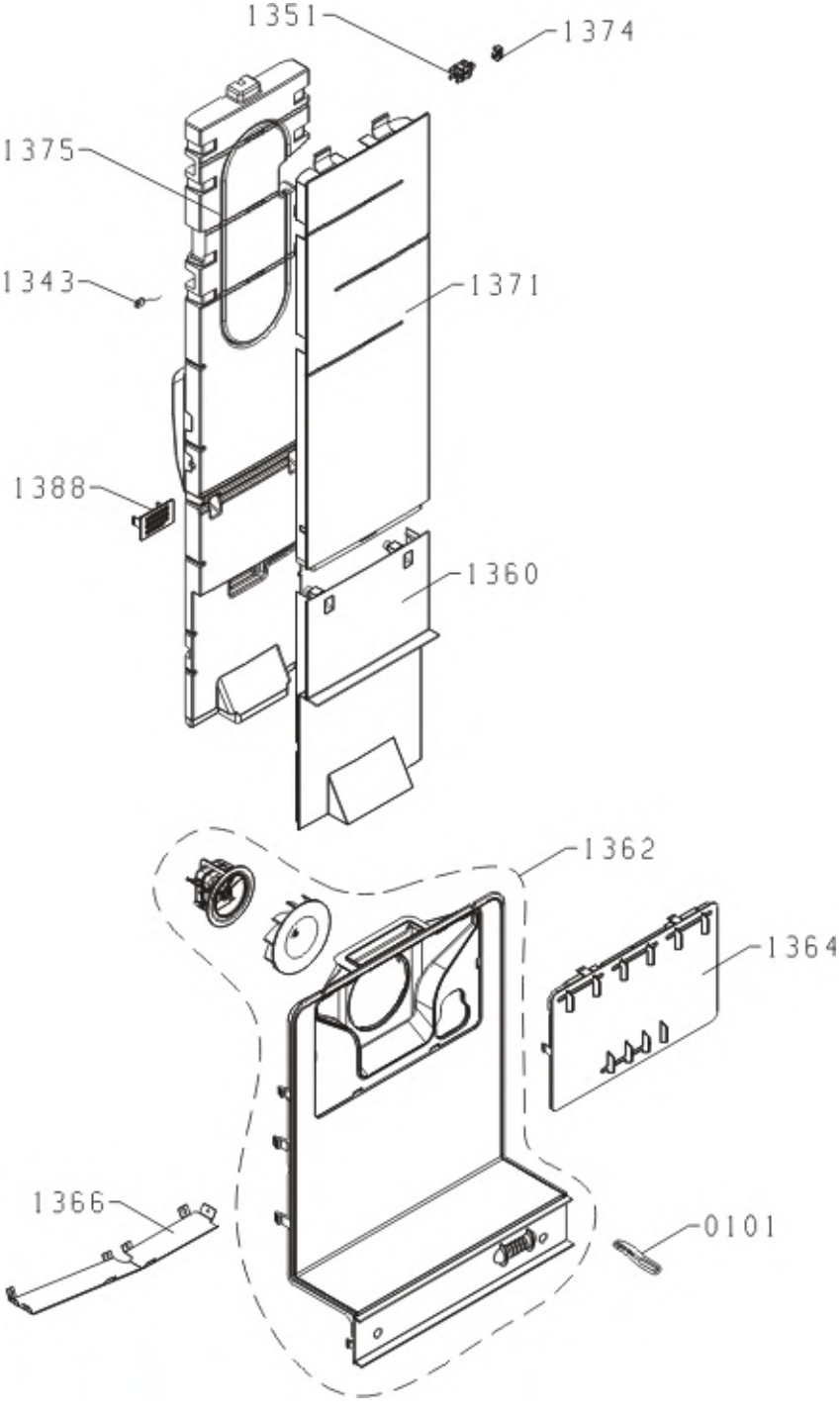
1351
1374
1375
1343
1371
1388
1360
1362
1364
1366
0101

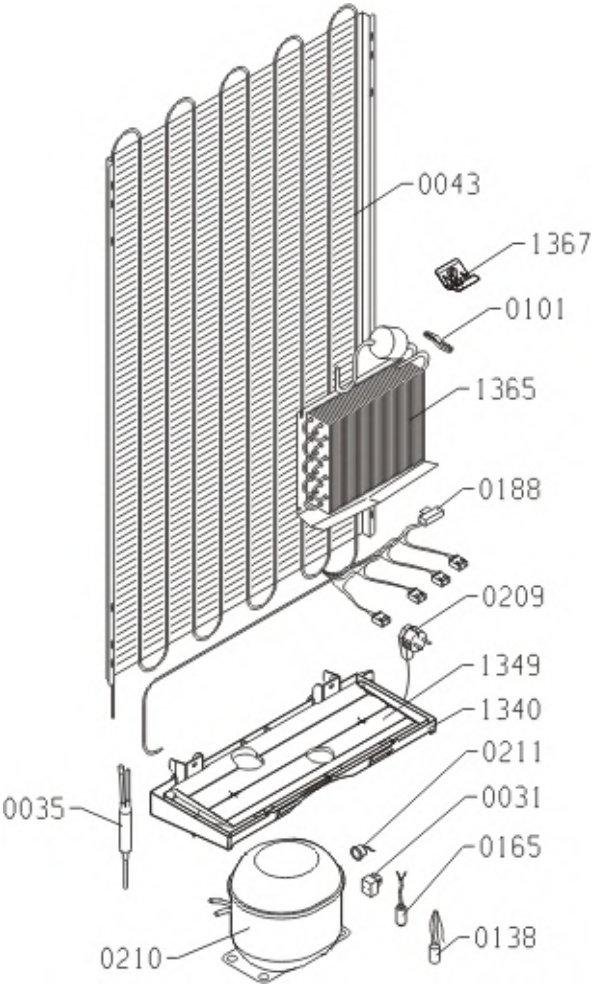
0043
1367
0101
1365
0188
0209
1349
1340
0211
0031
0165
0138
0035
0210